ECOVACS

DEEBOT T80S OMNI

Manual de instrucciones

Para el manual de instrucciones en otros idiomas, visite: https://www.ecovacs.com.

INSTRUCCIONES IMPORTANTES DE SEGURIDAD

Se deben tener siempre presentes ciertas precauciones básicas cuando se utiliza un aparato, entre las que se incluyen las siguientes:

LEA TODAS LAS INSTRUCCIONES ANTES DE UTILIZAR ESTE APARATO GUARDE ESTAS INSTRUCCIONES

1. Este aparato puede ser utilizado por niños a partir de 8 años y por personas con capacidades físicas, sensoriales o mentales reducidas, o con falta de experiencia y conocimientos, si cuentan con supervisión o han recibido instrucciones sobre el uso del aparato de forma segura y entienden el riesgo que conlleva. Los niños no deben jugar con el aparato. La limpieza y el mantenimiento del aparato no deben ser llevados a cabo por niños sin supervisión.
2. Despeje de objetos el área que desea limpiar. Retire cables y pequeños objetos del suelo que puedan engancharse con el aparato. Disponga los flecos de las alfombras debajo de su base y levante objetos como cortinas o manteles que estén en contacto con el suelo.
3. Si la zona de limpieza presenta un desnivel debido a un paso o una escalera, utilice el aparato de forma que sea capaz de detectarlo sin precipitarse por el borde. Puede que sea necesario colocar una barrera física en el borde para evitar que la unidad se precipite. Asegúrese de que la barrera física no presenta un peligro de tropiezo.
4. Utilice el aparato únicamente como se describe en este manual. Utilice únicamente los accesorios recomendados o vendidos por el fabricante.
5. SOLO para uso en el INTERIOR de viviendas. No utilice el aparato en zonas exteriores, comerciales o industriales.
6. No utilice el aparato sin el contenedor de polvo ni los filtros.
7. No utilice el aparato en un área con velas encendidas o con objetos frágiles.
8. Mantenga el pelo, la ropa holgada, los dedos y el resto de partes de su cuerpo lejos de cualquier abertura y piezas en movimiento.
9. No utilice el aparato en una estancia en la que duerma un bebé o un niño.
10. No utilice ni almacene en entornos extremadamente fríos o calientes (por debajo de -5 ˚C/23 ˚F o por encima 40 ˚C/104 ˚F). Cargue el robot a una temperatura superior a 0 ˚C/32 ˚F e inferior a 40 ˚C/104 ˚F.

11. No utilice el aparato sobre superficies húmedas o en las que se acumule agua.
12. No permita que el aparato aspire objetos grandes como piedras, pedazos de papel grandes o cualquier otro elemento que pudiera obstruirlo.
13. No utilice el aparato para recoger materiales inflamables o combustibles, como gasolina o tóner de impresora o fotocopiadora, ni lo use donde estas sustancias puedan estar presentes.
14. No utilice el aparato para aspirar nada que se esté quemando o que despida humo, como cigarrillos, cerrillas, cenizas calientes o cualquier cosa que pueda causar un incendio.
15. No coloque objetos en la toma de aspiración. No utilice si la toma de aspiración está bloqueada. Mantenga la toma de aspiración libre de polvo, pelusas, pelo o cualquier otro objeto que pueda reducir el flujo de aire.
16. Si el cable de alimentación está dañado, deberá ser sustituido por el fabricante o un agente de servicio para evita peligros.
17. Apague el botón de encendido antes de limpiar o realizar trabajos de mantenimiento en el aparato.
18. El tipo de batería de litio adecuado para la unidad CH2497F tiene 4 celdas como máximo, una tensión nominal máxima de 14,4 V de CC y una capacidad nominal de 5800 mAh. La batería debe extraerse y eliminarse de acuerdo con las leyes y normativas locales antes de eliminar el aparato.
19. Elimine las baterías utilizadas de acuerdo con las leyes y las normativas locales.
20. No incinere el aparato, incluso si presenta daños importantes. Las baterías pueden explotar en un incendio.
21. El aparato debe utilizarse de acuerdo con las indicaciones incluidas en este manual de instrucciones. Ecovacs Home Service Robotics no será responsable de ningún daño o lesión causado por el uso indebido del aparato.
22. Este robot contiene baterías que solo pueden ser reemplazadas por personal debidamente formado. Para sustituir la batería del robot, póngase en contacto con el servicio de atención al cliente.
23. Asegúrese de que la tensión de alimentación coincide con el voltaje indicado en la estación OMNI.
24. Utilice únicamente la batería recargable original y la estación OMNI proporcionada con el aparato por el fabricante. El uso de baterías no recargables está prohibido.
25. Evite que el cable de alimentación resulte dañado. No tire ni arrastre el aparato ni de la estación OMNI por el cable de alimentación, no utilice

el cable de alimentación a modo de asa, evite pillar el cable al cerrar una puerta y no tire del cable si se encuentra sobre bordes o esquinas afiladas. Evite que el aparato pase por encima del cable de alimentación. Mantenga el cable alejado de superficies calientes.

26. No utilice la estación OMNI si está dañada. La fuente de alimentación no se puede reparar y no se puede utilizar si está dañada o presenta defectos.
27. No utilice con un cable o una toma dañada. No utilice el aparato ni la estación OMNI si no funciona adecuadamente, se ha caído, dañado o dejado en exteriores, o ha entrado en contacto con agua. Debe ser reparada por el fabricante o su agente de servicio para evitar peligros.
28. El enchufe debe retirarse de la toma antes de limpiar o realizar trabajos de mantenimiento sobre la estación OMNI.
29. Retire el aparato de la estación OMNI y apague el interruptor de encendido del aparato antes de retirar la batería para eliminar el aparato.
30. Cuando no vaya a utilizar la estación OMNI durante un largo periodo de tiempo, desenchúfela.
31. Si el robot no se va a utilizar durante un largo periodo de tiempo, apáguelo para almacenarlo y desenchufe la estación OMNI.
32. ADVERTENCIA: Añada agua limpia solo en el depósito limpio.
33. **ADVERTENCIA:** Para fines de recarga de la batería, utilice únicamente el unidad de alimentación extraíble CH2497F suministrada con el aparato.

Para satisfacer los requisitos de exposición, se debe mantener una distancia de separación mínima de 20 cm entre el dispositivo y las personas durante su uso.

Para garantizar la conformidad, no se recomiendan usos más próximos a esta distancia. La antena utilizada para este transmisor no debe colocarse en la proximidad de otra antena o transmisor.

Actualización del dispositivo

Algunos dispositivos suelen actualizarse cada dos meses, pero no siempre de forma tan específica. Algunos dispositivos, especialmente los comercializados hace más de tres años, solo se actualizarán si se ha detectado una vulnerabilidad crítica y se ha arreglado.

Para comprobar la versión actual del software y habilitar las actualizaciones automáticas, vaya a Ajustes > Ajustes avanzados del robot > Acerca de su robot > Actualizar en la aplicación. Se mostrará la versión actual; pulse Actualizar para acceder a la página y seleccione Actualización automática para habilitarla.

	Precaución: superficie caliente
	Transformador de aislamiento con protección para cortocircuitos.
	Alimentación en modo de conmutación.
	Solo para uso en interiores
	Corriente continua
	Corriente alterna
	Antes de cargarlo, lea las instrucciones.
	Polaridad del puerto de carga
	Fusible miniaturizado con retardo de tiempo

La vigilancia a distancia se limita a usos totalmente privados de espacios no públicos para fines exclusivos de protección y control. Tenga en cuenta las obligaciones legales locales relativas a la protección de datos en caso de uso. No se deben vigilar lugares públicos, especialmente con intenciones clandestinas o por parte de una empresa sin motivos justificados. Este tipo de uso no justificado es responsabilidad del usuario únicamente.

Declaración de conformidad de la Unión Europea

Información sobre la eliminación de residuos de aparatos eléctricos y electrónicos dirigida a los usuarios



Este símbolo en el producto o su embalaje indica que los productos eléctricos y electrónicos usados no deben mezclarse con desechos municipales no clasificados. Para un tratamiento adecuado, es responsabilidad del usuario eliminar los residuos de aparatos en puntos de recolección designados. Eliminar estos productos correctamente ayudará a ahorrar valiosos recursos y a prevenir posibles efectos negativos sobre la salud humana y el medio ambiente, que de otra forma podrían dar lugar a un tratamiento inadecuado de los residuos.
Para devolver su dispositivo usado, utilice los sistemas de devolución y recopilación, o póngase en contacto con el establecimiento en el que adquirió el producto, que prestará el servicio de eliminación de forma gratuita. Póngase en contacto con las autoridades locales para obtener detalles adicionales sobre los puntos más cercanos de recolección.
Pueden aplicarse sanciones por la incorrecta eliminación de estos residuos en virtud de la legislación nacional.

Información para los usuarios sobre la eliminación de las baterías utilizadas



Este símbolo significa que las baterías y los acumuladores no deben mezclase con los residuos municipales sin clasificarse al final de su vida útil. Su contribución a los esfuerzos por minimizar el impacto de las baterías y los acumuladores en el medio ambiente y la salud humana es muy importante. Para un reciclaje adecuado, puede devolver este producto, o las baterías o acumuladores que contiene al proveedor o a un punto de recopilación designado, de manera gratuita.
Eliminar estos productos correctamente ayudará a ahorrar valiosos recursos y a prevenir posibles efectos negativos sobre la salud humana y el medio ambiente, que de otra forma podrían dar lugar a un tratamiento inadecuado de los residuos.
Pueden aplicarse sanciones por la incorrecta eliminación de estos residuos en virtud de la legislación nacional.
Existen sistemas de recolección distintos para las baterías y los acumuladores utilizados.
Elimine las baterías y los acumuladores correctamente en el centro local de reciclaje o recolección de residuos de su comunidad.

Directiva sobre restricciones a la utilización de determinadas sustancias peligrosas (RoHS)

Por la presente, Ecovacs Home Service Robotics Co., Ltd. declara que el producto completo, incluidas las piezas (cables, conducciones, etc.), responde a los requisitos de la Directiva RoHS 2011/65/EU y la modificación de la Directiva Delegada de la Comisión (UE) 2015/863 sobre la restricción en el uso de sustancias peligrosas en aparatos eléctricos y electrónicos ("RoHS refundida" o "RoHS 2.0").

Directiva de equipos de radio

Por la presente, Ecovacs Home Service Robotics Co., Ltd. declara que el producto al que se hace referencia en esta sección cumple los requisitos y otras disposiciones relevantes de la Directiva sobre aparatos del radio 2014/53/EU.

Represente autorizado para Europa:

CE

ECOVACS Europe GmbH
Holzstrasse 2 | D-40221 Düsseldorf | Alemania

Por la presente Ecovacs Home Service Robotics Co., Ltd. declara que el producto cumple los requisitos esenciales y otras disposiciones relevantes de la Directiva RoHS 2011/65/EU y la modificación de la Directiva Delegada de la Comisión (UE) 2015/863, la Directiva sobre aparatos del radio 2014/53/UE.
La declaración de conformidad se puede consultar en la siguiente dirección:
https://www.ecovacs.com/global/compliance

COMPONENTES DEL PAQUETE

1 Contenido del paquete

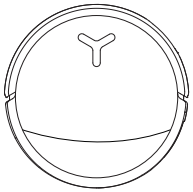

DEEBOT

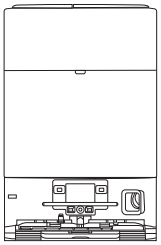

Estación OMNI

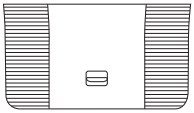

Base



Manual de instrucciones

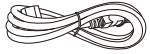

Cable de alimentación

* Las figuras de este manual son solo de referencia y pueden diferir del aparato. Las especificaciones y el diseño del producto están sujetos a cambios sin previo aviso.

2 Diagrama del producto

1. Vista frontal del DEEBOT

Botones en el DEEBOT:

Pulse: Alternar Inicio/Pausa/Continuar
Pulse durante 3 segundos: Volver a la estación
Doble pulsación: Soltar/Retirar fregona
(DEEBOT no está en la estación)

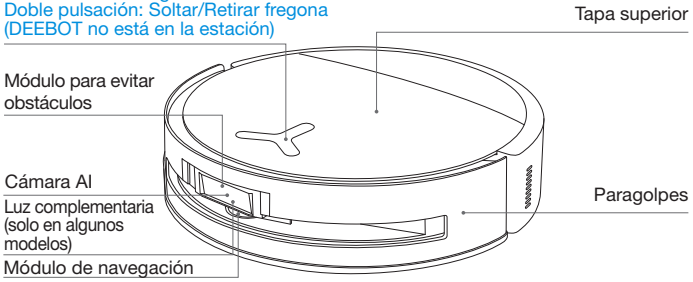

2. Vista inferior del DEEBOT

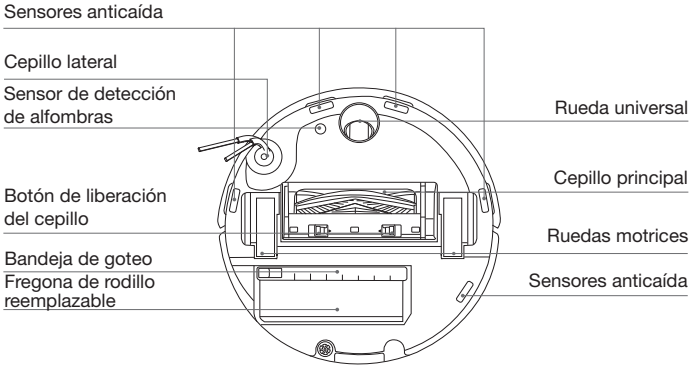

3. Interior del DEEBOT (bajo la cubierta superior)

Botón RESET
Configuración de la red: pulse el botón RESET y siga las instrucciones de voz para configurar la red.
Restaurar a los ajustes de fábrica: Mantenga pulsado el botón RESET durante 5 segundos. Después de escuchar la indicación de voz, se reproducirá la música de inicio y el DEEBOT recuperará la configuración predeterminada. Restablecer borrará el mapa existente y los ajustes de limpieza. Utilícelo con precaución.

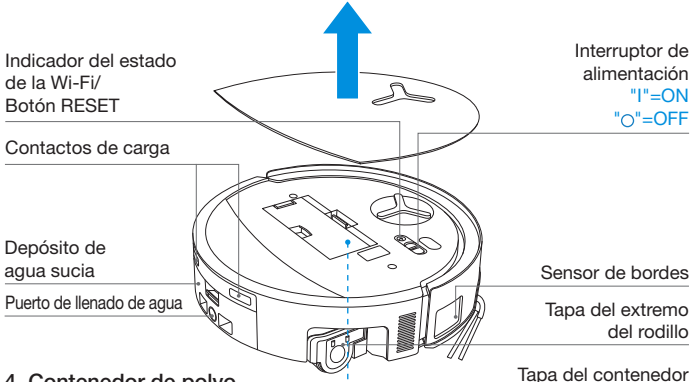

4. Contenedor de polvo

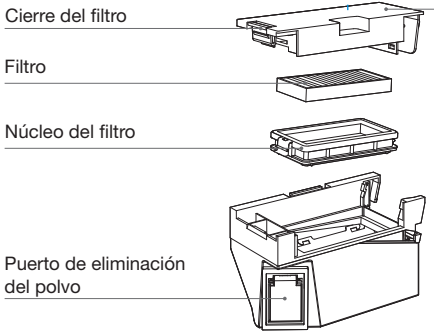

5. Estación OMNI

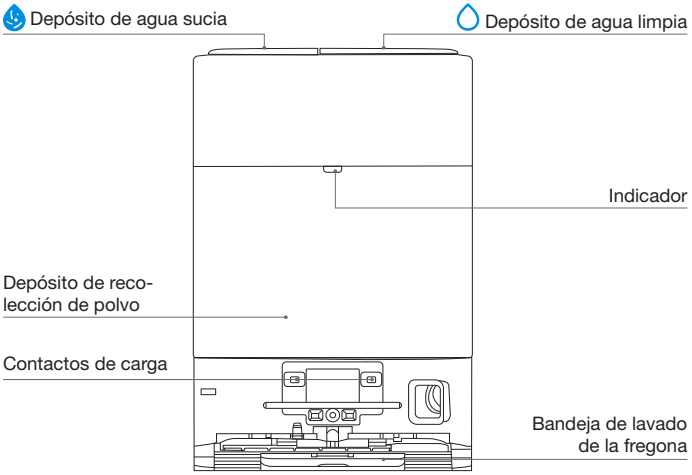

Nota:
- Rojo parpadeante: Consulte el motivo en la aplicación ECOVACS HOME.
- Si el DEEBOT no se carga, limpie los contactos de carga con un paño limpio y seco.

6. Bolsa de polvo

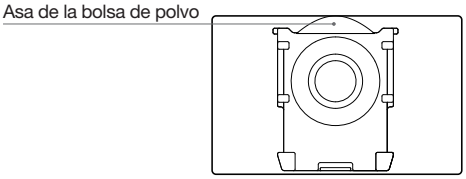

7. Estación OMNI (color negro)

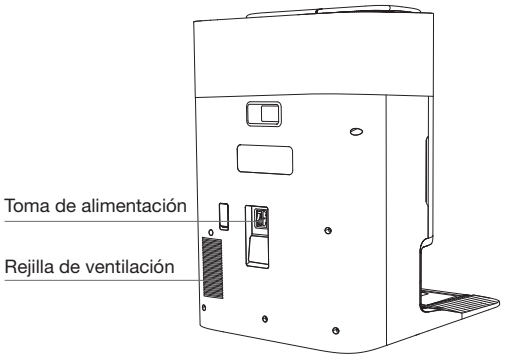

8. Luz del indicador

Indicador	Efecto de luz	Estado
DEEBOT	Blanco parpadeando lentamente	En carga
	Blanco permanente	Completamente cargado/en funcionamiento
	Rojo permanente	Batería baja
	Rojo parpadeante	Problema
Estación	Blanco permanente	En espera/en marcha
	Rojo parpadeante	Problema
	Se apaga	corte de alimentación/ Modo de espera reforzada

9. Descripción general de los sensores

Nombre	Descripción funcional
Módulo de navegación	La función de telemetría láser se aplica para medir la distancia entre el DEEBOT y los objetos circundantes basándose en la diferencia de tiempo de reflexión, lo que permite al módulo trazar un mapa de los objetos del entorno mientras el DEEBOT se mueve. El rango de detección es de 10 m.
Módulo para evitar obstáculos	Para medir la distancia entre los objetos circundantes y el DEEBOT, se aplica la tecnología Infrared Ranging y triángulos similares. Cuando el sensor detecta un objeto cerca, el DEEBOT gira automáticamente para evitar chocar con él. El rango de detección es de 0,3 m.
Sensores anticaída	Con la función de telemetría por infrarrojos, la distancia entre la parte inferior del DEEBOT y el suelo es detectada por los sensores infrarrojos de la parte inferior. El DEEBOT no avanzará cuando haya escaleras delante (como en el caso de que la altura de la superficie blanca sea de 55 mm o más o la altura de la superficie negra sea de 30 mm o más) y la identificada supere preestablecida, lo que activa la función anticaída.
Sensor de detección de alfombras	El sensor emite ultrasonidos de 300 kHz, cuya energía será absorbida por la alfombra, lo que provocará que la energía del eco sea inferior al umbral. El DEEBOT detecta así la presencia de la alfombra. En el laboratorio de ECOVACS se identifican más de 50 tipos de alfombras disponibles en el mercado.
Sensor anticolisión	Con el principio del interruptor optoacoplador, el DEEBOT evitará los obstáculos cuando estén a punto de colisionar.
Sensor de bordes	La función de telemetría por infrarrojos permite al sensor de bordes detectar la distancia entre el DEEBOT y los objetos laterales. Cuando hay una pared u obstáculos a la derecha, el DEEBOT realiza una limpieza de bordes para no perderse ningún punto y evitar colisiones.
Cámara AI	Utiliza cámaras de IA para recoger imágenes del entorno. Realiza grabaciones de vídeo. A través de la interacción con el micrófono, se pueden realizar videollamadas remotas (en el caso de algunos modelos).

CONFIGURACIÓN Y USO INICIALES

1 Observaciones antes de limpiar

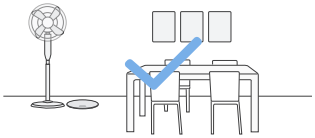

Ordene la zona que se desea limpiar

Para aumentar al máximo la superficie de limpieza, coloque los muebles, como mesas, sillas y ventiladores de pedestal, en su lugar correspondiente y guarde los objetos de poca altura, como el DEEBOT.

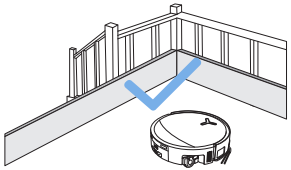

Evite que el DEEBOT se caiga

Coloque una barrera física en el borde de un desnivel, como escaleras y escalones, para evitar que el DEEBOT se caiga por el borde.

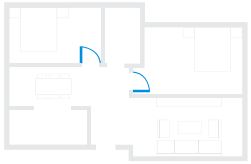

Abra puertas y ayude al DEBOOT a explorar

Abra todas las puertas de las habitaciones para ayudar al DEEBOT a explorar completamente su casa durante el primer uso.

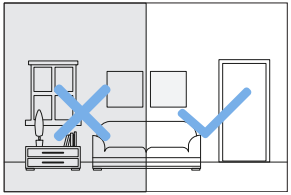

Proporcione iluminación suficiente

Asegúrese de que todas las áreas de limpieza estén bien iluminadas para ayudar a la cámara con IA del DEEBOT a evitar con precisión obstáculos como zapatos, calcetines y cables.



Retire objetos como cables, ropa, zapatillas, etc. del suelo para mejorar la eficiencia de limpieza.



Antes de utilizar el producto en una alfombra con flecos, doble los flecos por debajo de la alfombra.



No se quede parado en espacios estrechos, como pasillos, para evitar bloquear el módulo de navegación.



Garantice la claridad de visión del DEEBOT y evite arañar o ensuciar la lente de la cámara de AI con huellas dactilares o manchas de aceite. Utilice un paño limpio y suave para limpiar la cámara, en lugar de productos de limpieza, detergentes o aerosoles.

❷ Inicio rápido

Retire todos los materiales de protección antes de su uso.

1. Instalación

El sonido de un chasquido indica una instalación correcta.

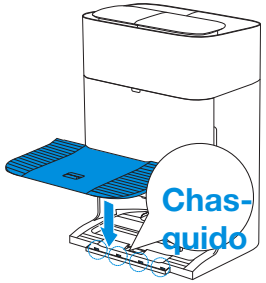

2. Montaje y colocación de la estación

Coloque la estación OMNI contra la pared sobre una superficie plana y firme. No coloque objetos a menos de 0,05 metros a cada lado y 0,8 metros delante.

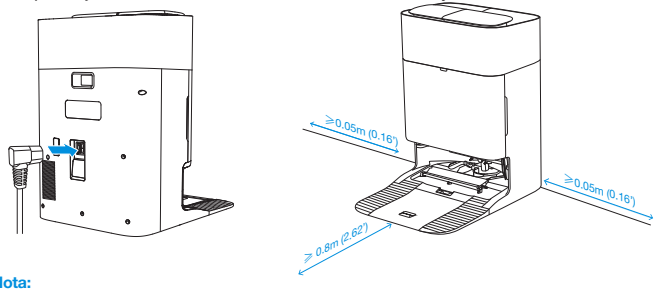

Nota:

- Si hay objetos reflectantes como espejos o rodapiés reflectantes cerca de la estación, se deben tapar los 14 cm inferiores de ellos.
- No exponga la estación a la luz solar directa ni la coloque en entornos con temperaturas elevadas.
- Coloque la estación en un lugar con una señal Wi-Fi potente para mejorar la experiencia del usuario.
- No utilice el aparato sobre superficies húmedas o en las que se acumule agua.
- No limpie el DEEBOT ni la estación con un paño húmedo ni utilice ningún líquido.

❸ Descargar la aplicación ECOVACS HOME

Para aprovechar todas las funciones ofrecidas, se recomienda controlar el DEEBOT mediante la ECOVACS HOME.

Escanee el código QR situado debajo de la tapa superior para descargar la aplicación.

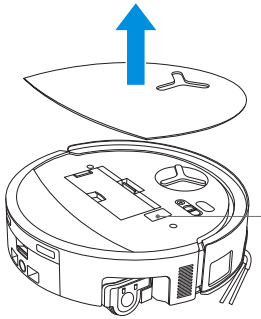

Busque "ECOVACS HOME" en App Store o Google Play para descargar la aplicación.



Nota: Siga las instrucciones de la aplicación para completar el registro, el inicio de sesión y la conexión.

4 Conexión del DEEBOT a la APP

A través de Bluetooth: Encienda el DEEBOT y la función Bluetooth del teléfono móvil. Permita que la aplicación obtenga el permiso de la función Bluetooth del teléfono móvil. Toque para escanear el código QR del DEEBOT o toque o Add en la aplicación para encontrar el DEEBOT cercano.

A través de Wi-Fi: También puede elegir conectar DEEBOT con la aplicación a través de otros métodos siguiendo las indicaciones de la página de la aplicación.

Nota: Conecte a través de Bluetooth para una mejor experiencia.

Requisitos de la red Wi-Fi:
- Utilice una red combinada de 2,4 GHz o 2,4/5 GHz.
- Su enrutador admite el protocolo 802.11b/g/n y IPv4.
- No utilice una VPN (Virtual Private Network) ni un servidor proxy.
- No utilice una red oculta.
- No se admite WEP EAP (Enterprise Authentication Protocol).
- Utilice los canales Wi-Fi 1 a 11 en Norteamérica y los canales 1 a 13 fuera de Norteamérica (consulte el organismo regulador local).
- Si utiliza un repetidor o ampliador de red, el nombre de la red (SSID) y la contraseña deben coincidir con los de la red principal.
- Active WPA2 en su enrutador.

Luz del indicador Wi-Fi

	Blanco intermitente lento	Sin conexión a la Wi-Fi
	Blanco intermitente rápido	Conectando
	Blanco permanente	Con conexión a la Wi-Fi

Tenga en cuenta que las funciones inteligentes como el inicio a distancia, la pantalla de mapa 2D/3D, los ajustes de control y la limpieza personalizada (dependiendo de los aparatos) requieren que el usuario descargue y utilice la aplicación ECOVACS HOME, que se actualiza constantemente. Debe aceptar nuestra Política de privacidad y el Acuerdo de usuario para procesar parte de su información esencial y necesaria, y poder utilizar determinadas funciones de la aplicación ECOVACS HOME para controlar el aparato. Si no está de acuerdo con nuestra Política de privacidad y Acuerdo de usuario, dichas funciones no estarán disponibles. No obstante, podrá seguir utilizando las funciones básicas de este aparato para su funcionamiento manual.

Información sobre la interfaz de red

Nombre	Descripción
Interfaz infrarroja	La interfaz de infrarrojos está desactivada por defecto, y se activa cuando el robot está en la estación de carga. Cuando el DEEBOT se encuentra en la estación de carga, se comunica con ella a través de la interfaz de infrarrojos.
Bluetooth	Active Bluetooth para conectar el robot a la red durante el proceso de configuración de la red. Bluetooth utiliza el servicio GAP1800, GATT 1801, 8888 para la configuración y la interacción de datos de forma segura.
WI-FI*	Facilite la transferencia de datos entre la aplicación y el robot, para permitir el control del robot a través de la aplicación.
Aplicación ECOVACS HOME	Los productos ECOVACS ofrecen funciones inteligentes como la configuración de la red, la cartografía y la selección del modo de limpieza (específicas de cada producto). Para utilizar estas funciones, los usuarios deben descargar y utilizar la aplicación oficial ECOVACS Home.

* Los robots aspiradores de la serie DEEBOT están diseñados para la limpieza doméstica. Se requiere una red Wi-Fi doméstica para su funcionamiento, y la protección antiDDOS solo puede configurarse a través de los ajustes del enrutador.

5 Encienda y cargue el DEEBOT

Encienda el interruptor de alimentación situado debajo de la cubierta del DEEBOT **("I"= ON, "○"= OFF)**, y coloque el DEEBOT delante de la estación conectada a la fuente de alimentación. A continuación, devuelva el DEEBOT a la estación.

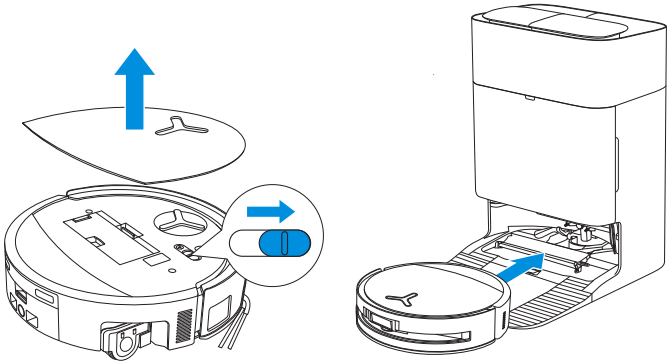

Nota:

- El DEEBOT no puede cargarse cuando está apagado.
- Después de la limpieza, se recomienda mantener el DEEBOT encendido y cargándose para garantizar que esté listo para la próxima sesión de limpieza.
- Comience a limpiar desde la estación. No mueva la estación durante la limpieza.

6 Llene el depósito de agua limpia

Llene el depósito de agua limpia con agua limpia. Añada una cantidad adecuada de solución de limpieza con una proporción de dilución de 1:200 con ayuda del tapón de la botella. Fije la tapa del depósito, agite suavemente para mezclar y, a continuación, utilice.

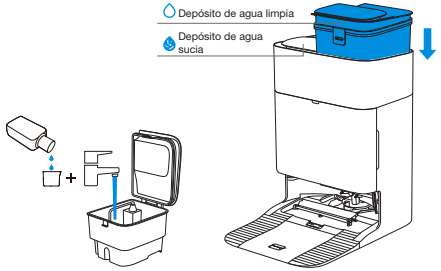

Nota:

- Cuando el depósito de agua limpia esté lleno (aproximadamente 4 litros), añada un tapón de solución limpiadora (aproximadamente 20 ml).
- No añada agua caliente, ya que podría deformar el depósito de agua.
- Si quedan manchas de agua en el exterior del depósito de agua, límpielas con un paño suave y seco antes de volver a utilizarlo.
- No añada soluciones de limpieza no oficiales de ECOVACS, ya que pueden dañar el producto.
- Las manchas de agua en el interior del depósito de agua son restos de las pruebas realizadas en fábrica. Úselo con confianza.

7 Uso del DEEBOT

1. Iniciar el proceso de cartografiado

Después de crear un mapa por primera vez, siga al DEEBOT para ayudarle con pequeños problemas.
Por ejemplo, DEEBOT puede quedarse atascado debajo de los muebles. Consulte las siguientes soluciones:
① Si es posible, eleve los muebles bajos;
② Cubra la parte inferior de los muebles.

2. Empezar a limpiar

- El depósito de agua del DEEBOT se rellena automáticamente a través de la estación. No es necesario el rellenado manual.
- Al fregar, el DEEBOT reconocerá los tipos de suelo y será capaz de levantar las fregonas automáticamente cuando encuentra alfombras. No utilice el DEEBOT sobre alfombras tupidas o alfombras con fibras de más de 10 mm de largo. Se recomienda doblar las alfombras tupidas con fibras de más de 10 mm durante el proceso de limpieza. Establezca una frontera virtual en la aplicación ECOVACS HOME.

Asegúrese de que el DEEBOT está en la estación y completamente cargado antes de limpiarlo por primera vez. Toque ⏻ en el DEEBOT para empezar. También puede utilizar la aplicación ECOVACS HOME para empezar.

3. Realizar una pausa

Pulse el botón ⏻ en DEEBOT para pausarlo mientras está funcionando. También puede utilizar la aplicación ECOVACS HOME para poner el pausa el DEEBOT.

4. Activación

Después de una pausa, todas las luces indicadoras del DEEBOT se apagarán. Para activar al DEEBOT, pulse brevemente el botón ⏻ o utilice la aplicación ECOVACS HOME.

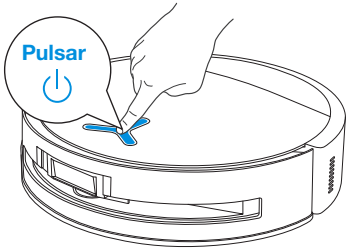

5. Volver a la estación

Utilice la aplicación ECOVACS HOME para llamar al DEEBOT o mantenga pulsado el botón ⏻ del DEEBOT durante 3 segundos para que el DEEBOT se acople a la base de carga.

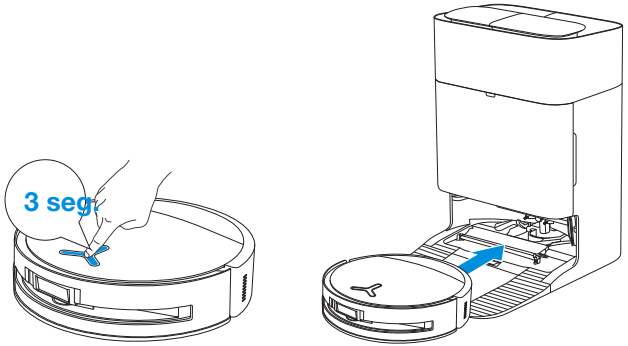

6. Modo de espera reforzada

El DEEBOT entrará en modo de hibernación si permanece fuera de la estación unas 10 h para proteger la batería. Encienda y apague para activar el DEEBOT. Si no responde, coloque el DEEBOT en la base para cargarlo.

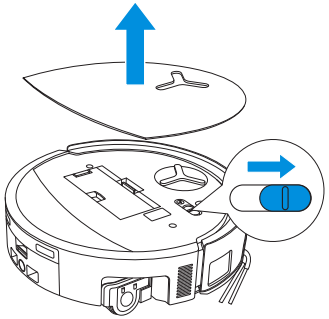

MANTENIMIENTO REGULAR

Frecuencia de mantenimiento

Para mantener el DEEBOT a su máximo rendimiento, realice las tareas de mantenimiento y sustituya las piezas con la siguiente frecuencia:

Parte del DEEBOT	Frecuencia de mantenimiento	Frecuencia de sustitución
Fregona de rodillo lavable	/	Cada uno a dos meses
Depósito de agua sucia	Cada semana	/
Bandeja de goteo	Cada semana	/
Bolsa de polvo	/	Cuando la aplicación lo solicite
Cepillo lateral	Cada dos semanas	Cada tres a seis meses
Cepillo principal	Cada semana	Cada seis a doce meses
Filtro	Cada semana	Cada tres a seis meses
Rueda universal Sensores anticaída Sensor de bordes Paragolpes Contactos de carga en el DEEBOT Contactos de carga en la estación OMNI Módulo de navegación Módulo para evitar obstáculos Cámara de IA	Aproximadamente. cada mes	/
Depósito de agua limpia	Cada tres meses	/
Depósito de agua sucia	Cada mes	/
Depósito de recolección de polvo	Cada mes	/
Cuerpo y parte inferior de la estación	Cada mes	/
Bandeja de lavado de la fregona	Cada cinco meses	/

Descubra más accesorios en la aplicación ECOVACS HOME o en https://www.ecovacs.com.

Mantenimiento del DEEBOT

1 Mantenimiento del filtro y el contenedor de polvo

1. Retire el depósito de polvo y vacíelo.

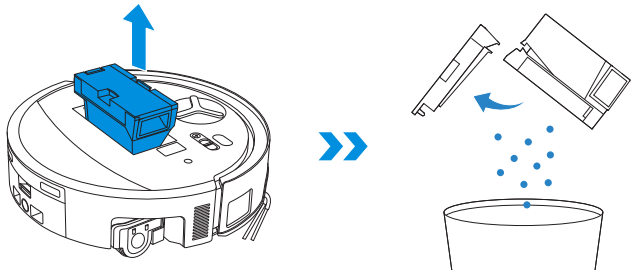

2. Abra la red del filtro y retire el filtro.

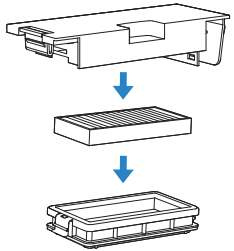

3. Enjuague el depósito de polvo y el filtro con agua, y sacuda las gotas de agua.

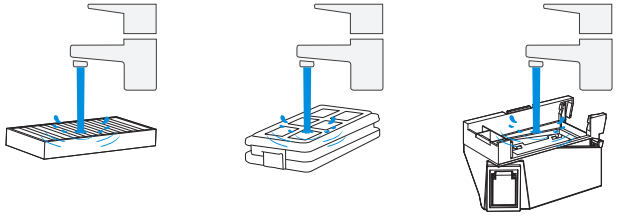

Nota:
- Enjuague el filtro con agua como se ilustra.
- No utilice los dedos ni un cepillo para limpiar el filtro.

4. Seque al aire el contenedor de polvo y el filtro.



Nota: Seque completamente los componentes del contenedor de polvo antes de usarlos.

❷ Mantenimiento del cepillo principal y del cepillo lateral

Limpie el cepillo principal.

1. Retire la cubierta del cepillo principal.

Nota: Antes de dar la vuelta al DEEBOT, vacíe el agua restante del depósito de agua sucia y de la bandeja de goteo.

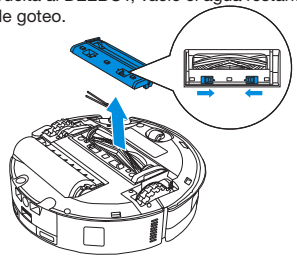

2. Retire y limpie el cepillo principal.

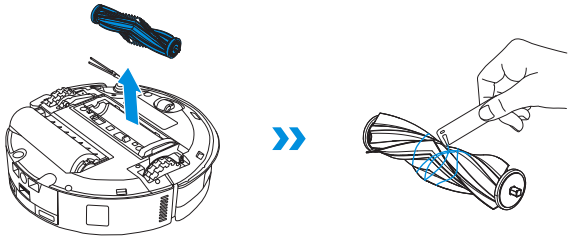

3. Retire, limpie y seque el peine del cepillo.

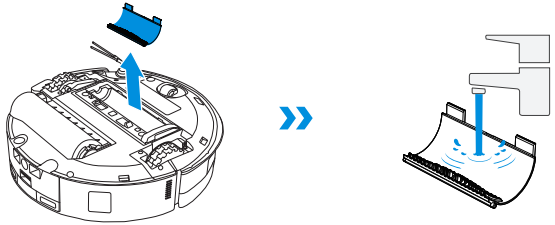

4. Instale el peine del cepillo, el cepillo principal y la cubierta del cepillo principal.

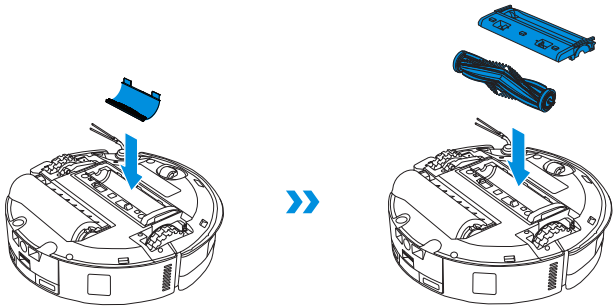

Limpie el cepillo lateral.

Retire el cepillo lateral con un destornillador y límpielo.

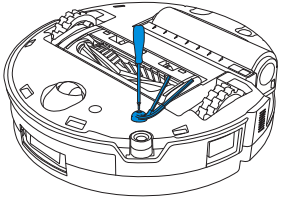

❸ Mantenga la fregona de rodillo

Limpie la fregona de rodillo.

1. Pulse dos veces el botón ⏻ para liberar los componentes de la fregona de rodillo.

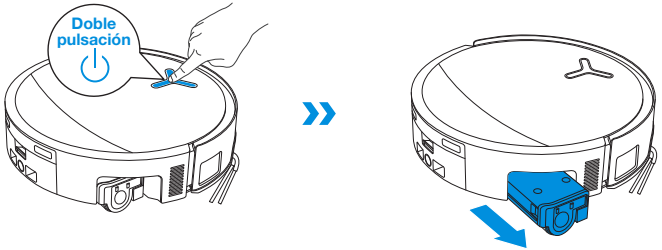

Nota: No tire del rodillo con fuerza mientras está retraído, ya que esto podría dañar el componente del rodillo de la fregona.

2. Presione el botón de desbloqueo lateral para retirar el rodillo.

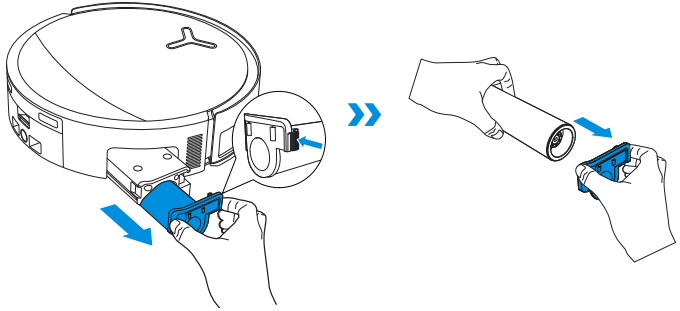

3. Limpie la fregona de rodillo.

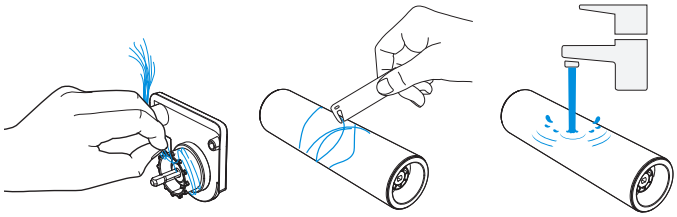

4. Limpie el interior del rodillo.

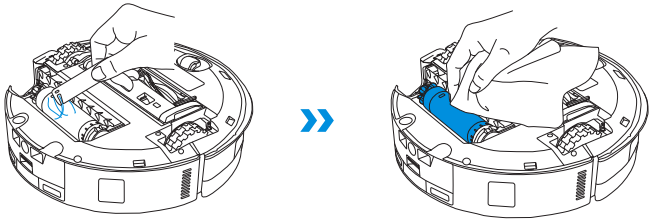

Nota: No lave el DEEBOT con agua.

5. Empuje la fregona de rodillo en la tapa del extremo del rodillo y pulse dos veces el botón ⏻ para replegarlo.

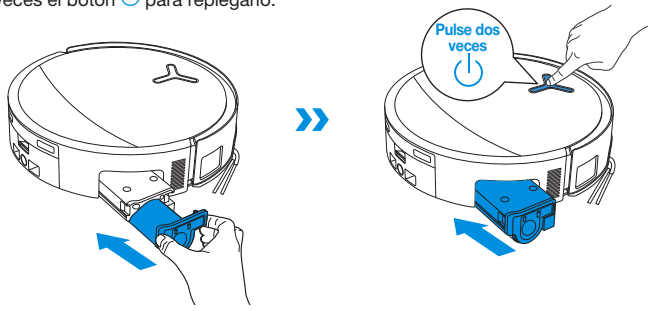

4 Mantenga limpia la bandeja de goteo

1. Retire la bandeja de goteo.

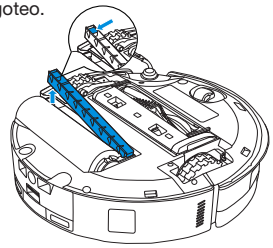

Nota: Es posible que se escape una pequeña cantidad de agua al voltear el DEEBOT si no está en modo de secado.

2. Retire y limpie los componentes de la bandeja de goteo.

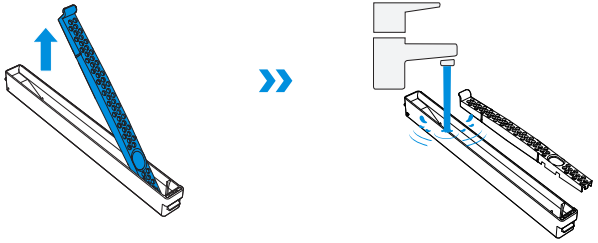

3. Instale los componentes del filtro de la bandeja de goteo tal y como se muestra en la ilustración.

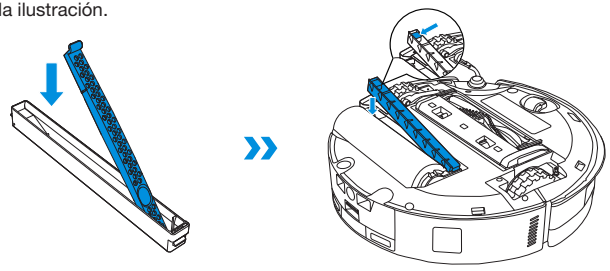

5 Mantenimiento del depósito de agua sucia

1. Retire la depósito de agua sucia y la red del filtro.



2. Limpie la red del filtro, la caja y la salida de aguas residuales.

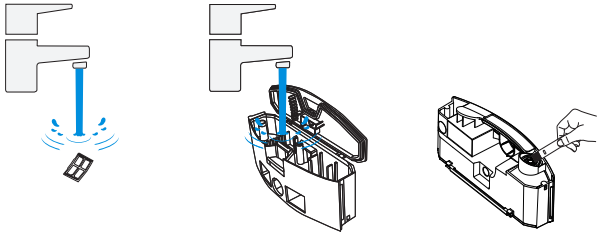

3. Vuelva a colocar el filtro, presione firmemente y vuelva a colocar la tapa del depósito de agua sucia.

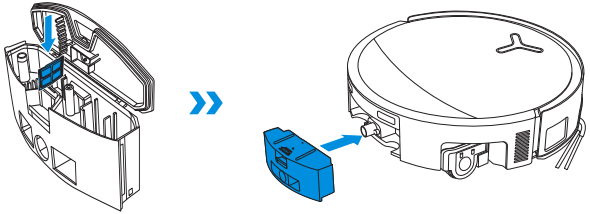

Presione firmemente la tapa del depósito de agua sucia en la dirección guiada hasta que su plano quede completamente enrasado con el borde superior del depósito para garantizar un cierre hermético.

6 Mantenimiento de otros componentes

Limpie la lente del módulo de evitación de obstáculos.

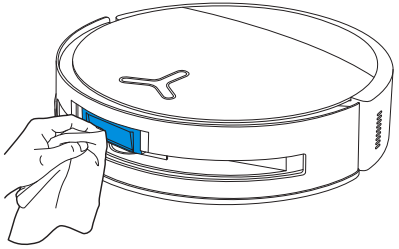

Limpie el paragolpes

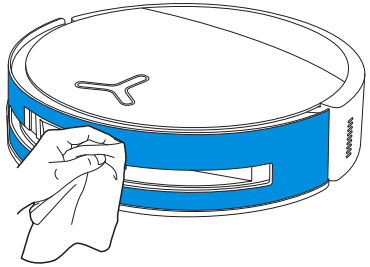

Limpie el módulo de navegación

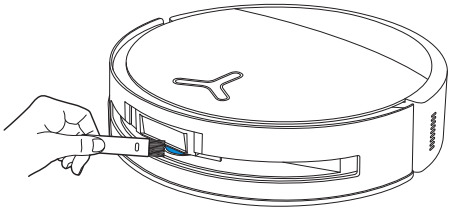

Limpie el sensor de bordes

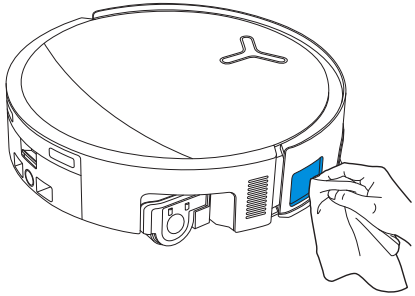

Limpie los contactos de carga

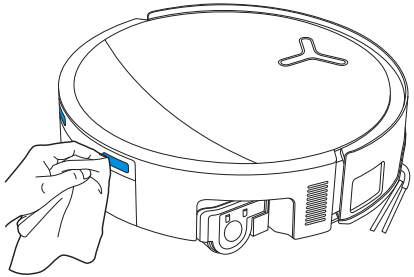

Limpie los sensores anticaída

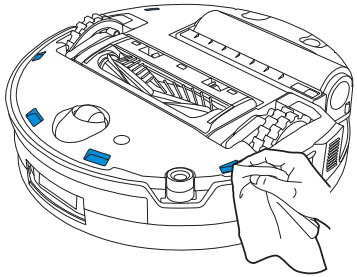

Limpie la rueda universal

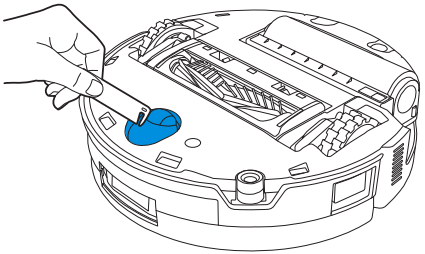

Limpie las ruedas motrices

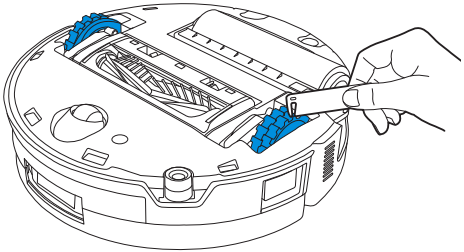

Nota:

- Nota: Explore más accesorios en la aplicación ECOVACS HOME o en https://www.ecovacs.com.
- Limpie los componentes con un paño limpio y seco. No utilice nunca un paño húmedo. Evite utilizar aerosoles de limpieza o detergentes.

Mantenimiento de la estación

1 Mantener la bolsa de polvo

1. Retire la tapa del depósito de recolección de polvo.

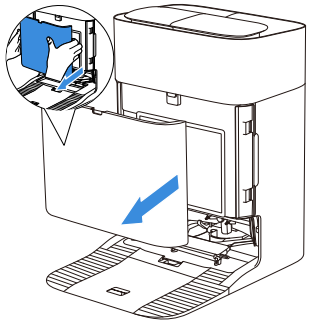

2. Retire la bolsa de polvo desechable en la dirección de la flecha y deséchela.

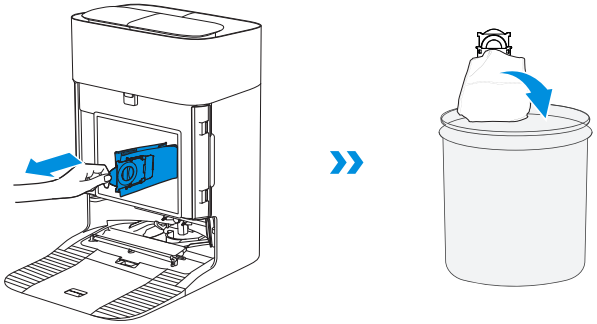

Nota: Extraiga la bolsa de polvo por el asa para evitar que el polvo se salga.

3. Limpie el depósito de depósito de recolección con un paño seco e instale una nueva bolsa de polvo.

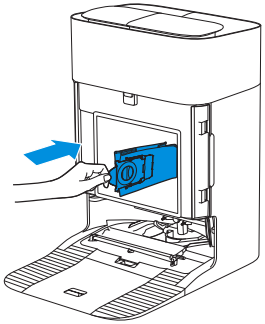

4. Inserte el seguro superior de la tapa del depósito de recolección de polvo en la ranura y, a continuación, presione hacia abajo para garantizar un sellado correcto.

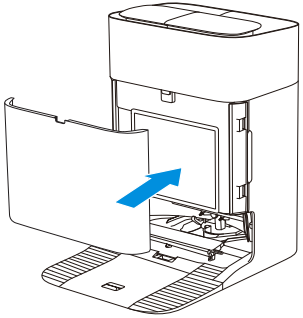

❷ Mantenimiento del bandeja de lavado de la fregona

1. Retire y limpie estación base.

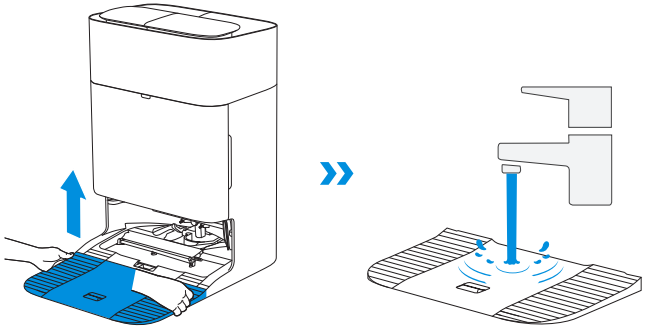

2. Retire y limpie la bandeja de lavado de la fregona y la bandeja de remojo.

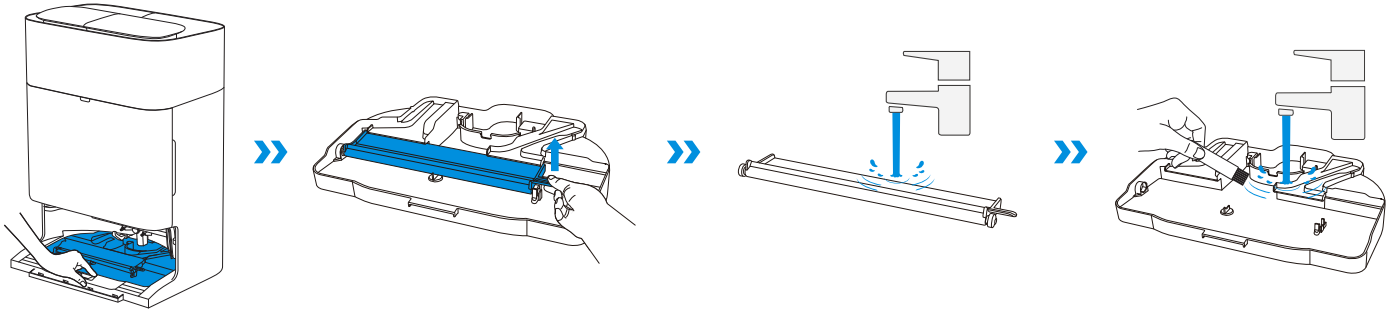

3. Instale la bandeja de remojo.

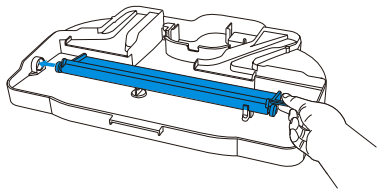

4. Instale la bandeja de lavado de la fregona y la base.

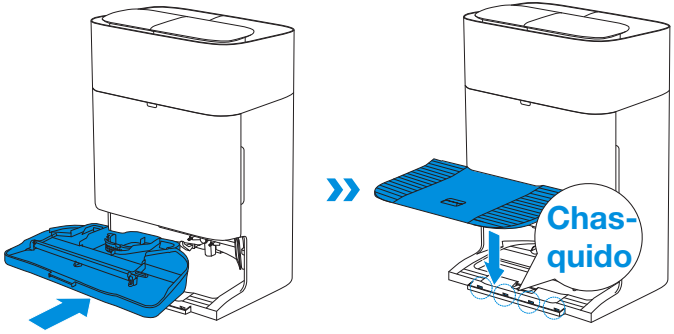

Nota: Instale la bandeja y la base correctamente para evitar un mal funcionamiento.

3 Almacenamiento

Cargue completamente y apague el DEEBOT antes de almacenarlo. Vuelva a cargarlo cada mes y medio para evitar que la batería se descargue excesivamente.

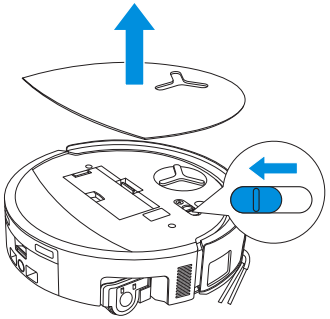

Tenga en cuenta que el DEEBOT no puede cargarse cuando está apagado.

Nota:

- Cuando el DEEBOT termine su tarea de limpieza, se recomienda no apagarlo, sino mantenerlo cargando, a fin de prepararlo mejor para la siguiente sesión de limpieza.
- Si la batería se descarga en exceso y el DEEBOT no se usa durante un largo periodo de tiempo, puede que el DEEBOT no se cargue. Póngase en contacto con ECOVACS para obtener ayuda. No desmonte el electrodoméstico.
- Si no utiliza el producto durante mucho tiempo, mantenga vacíos la caja de agua sucia, los depósitos de agua y la fregona de rodillo.

RESOLUCIÓN DE PROBLEMAS

Para los siguientes posibles problemas, consulte las soluciones correspondientes

N.º	Problema	Causa posible	Solución
1	El DEEBOT no es capaz de conectarse a la aplicación ECOVACS HOME.	Nombre de usuario o contraseña de la Wi-Fi incorrectos.	Introduzca el nombre de usuario o la contraseña de la Wi-Fi correctos.
		El DEEBOT no se encuentra en el rango de cobertura de la señal Wi-Fi de su hogar.	Asegúrese de que el DEEBOT se encuentra en el rango de cobertura de la señal Wi-Fi de su hogar. Intente mantenerse lo más cerca posible del enrutador.
		El DEEBOT no se encuentra en estado de configuración.	Pulse el botón de restablecimiento para conectar el DEEBOT a su teléfono a través de Bluetooth. Si falla, vuelva a conectarse a través de la aplicación ECOVACS HOME.
		No existe ninguna Wi-Fi doméstica en el la lista de Wi-Fi.	1. Compruebe si el nombre de la Wi-Fi contiene caracteres especiales. No utilice caracteres especiales como ! @#& ¥%/\. 2. No utilice una red de 5 Ghz.
		Una aplicación incorrecta instalada.	Descargue e instale la aplicación ECOVACS HOME.
2	No se puede crear el mapa de muebles en la aplicación.	Mueva el DEEBOT cuando la limpieza pueda causar que el robot pierda el mapa.	Durante la operación de limpieza, no mueva el DEEBOT.
		El proceso de autolimpieza no ha terminado.	Asegúrese de que el DEEBOT vuelve automáticamente a la estación OMNI tras limpiar.
		El modo multipiso no estaba habilitado cuando se creó el segundo mapa.	Habilite el modo multipiso en la aplicación.
3	El cepillo lateral se suelta durante el uso.	El cepillo lateral no está adecuadamente instalado.	Al instalar el cepillo lateral con un destornillador, asegúrese de que el tornillo esté bien apretado.
4	Ninguna señal encontrada. El robot no es capaz de volver a la estación.	La estación OMNI está colocada incorrectamente.	Coloque la estación correctamente según las instrucciones de la sección 【Encendido y carga del DEEBOT】.
		La estación OMNI no tiene alimentación eléctrica o se ha movido.	Compruebe que la estación OMNI esté conectada a la corriente. No mueva la estación OMNI.
		El DEEBOT no empieza la limpieza desde la estación OMNI.	Se recomienda que el DEEBOT empiece a limpiar desde la estación OMNI.
		La ruta de anclaje está bloqueada. Por ejemplo, la puerta de la estancia en la que se encuentra la estación OMNI está cerrada.	Mantenga la ruta de carga libre de obstáculos.

N.º	Problema	Causa posible	Solución
5	El DEEBOT vuelve a la estación de carga OMNI antes de terminar la limpieza.	La estancia es tan grande que el DEEBOT necesita volver para recargarse.	Active la reanudación automática. Para obtener más detalles siga las instrucciones de la aplicación.
		En distribuciones domésticas muy complejas, la eficacia de la limpieza puede disminuir, lo que puede dar lugar a una limpieza incompleta.	Simplifique la distribución de su casa.
6	El DEEBOT no se carga.	El DEEBOT no está encendido.	Encienda el DEEBOT.
		Los contactos de carga del DEEBOT no están conectados a los contactos de carga de la estación OMNI.	Asegúrese de que los contactos de carga del DEEBOT se han conectado a los contactos de carga de la estación y que ⏻ parpadea. Compruebe si los contactos de carga del DEEBOT y de la estación OMNI están sucios. Limpie estas piezas de acuerdo con las instrucciones de la sección 【MANTENIMIENTO PERIÓDICO】.
		La estación OMNI no está conectada a la alimentación.	1. Asegúrese de que la estación OMNI está conectada a la corriente. 2. Una vez conectada la alimentación, asegúrese de que se oye el sonido de arranque del motor.
		La base no se ha instalado en su sitio.	Consulte la sección 【Inicio rápido】 para una instalación correcta.
7	El DEEBOT hace mucho ruido al limpiar.	El cepillo principal/cepillo lateral está enredado, o el depósito de polvo/filtro está bloqueado.	Se recomienda limpiar regularmente el cepillo principal, el cepillo lateral, el depósito de polvo, el rodillo de la fregona, el filtro, etc.
		DEEBOT está en modo de succión fuerte o en modo de potencia de succión máxima.	Seleccione el modo estándar.
8	DEEBOT se atasca mientras trabaja y se detiene.	El DEEBOT se ha enganchado con objetos en el suelo (cables eléctricos, cortinas, flecos de alfombra, etc.).	El DEEBOT intentará liberarse de distintas formas. Si no lo logra, retire manualmente los obstáculos y reinicie.
		El DEEBOT podría bloquearse debajo de los muebles con una entrada de altura similar.	Levante los muebles, coloque una barrera física o establezca un límite virtual con la aplicación ECOVACS HOME.
		El DEEBOT se bloquea en un área estrecha.	Ordene la casa, coloque una barrera física o establezca un límite virtual con la aplicación ECOVACS HOME.

N.º	Problema	Causa posible	Solución
9	Durante la limpieza, el DEEBOT puede encontrarse con problemas como un recorrido desordenado, movimientos sesgados, limpieza repetida sobre los mismos puntos y omisión de pequeñas zonas. (Si no se ha limpiado temporalmente un área grande, el DEEBOT la limpiará de forma automática. A veces el DEEBOT vuelve a entrar en un área limpia, que puede no formar parte de área de limpieza repetida, pero que considera como un área que no se ha limpiado).	Objetos como cables y zapatillas situados en el suelo bloquean el DEEBOT.	Antes de limpiar, recoja los cables, zapatillas y otros objetos dispersos por el suelo en la medida de lo posible. Si durante la limpieza se omite alguna zona, el DEEBOT la corregirá automáticamente. Absténgase de interferir (como mover el DEEBOT o bloquear su ruta).
		Las ruedas motrices pueden resbalar en el suelo cuando DEEBOT sube escalones, umbrales y barras de puertas, lo que puede afectar a su juicio de todo el entorno del hogar.	Se recomienda cerrar la puerta de la zona afectada y limpiarla por separado. Tras limpiar, el DEEBOT volverá a la ubicación de inicio.
		Pasar el robot por suelos recién encerados y pulidos o por baldosas con superficies suaves puede reducir la fricción entre las ruedas motrices y el suelo.	Espere a que la cera se seque antes de limpiar.
		Debido a las variaciones en la distribución de las viviendas, el DEEBOT no puede entrar en algunas zonas.	Recoja la casa para asegurarse de que el DEEBOT puede entrar en las zonas a limpiar.
10	Retardo en el control a distancia.	La señal Wi-Fi es deficiente, lo que causa que la carga de vídeo sea lenta.	Utilice el DEEBOT en áreas con una buena señal Wi-Fi.
11	Tras volver a la estación OMNI, el DEEBOT no vacía el depósito de polvo.	La función de autovaciado no se ha activado en la aplicación ECOVACS HOME.	Active la función de autovaciado en la aplicación ECOVACS HOME.
		Mover manualmente el DEEBOT a la estación podría no activar la función de autovaciado.	Se recomienda dejar que el DEEBOT vuelva a la estación por sí mismo. No lo mueva manualmente.
		En el modo de no molestar, el DEEBOT no vaciará el polvo tras volver a la estación OMNI.	Desactive el modo no molestar en la aplicación ECOVACS HOME o inicie manualmente la función de vaciado del polvo.
		La estación detecta una reducción en la eficiencia de vaciado.	Sustituya la bolsa de limpieza siguiendo las instrucciones de la sección 【MANTENIMIENTO PERIÓDICO】 y cierre el depósito de recolección de polvo. Si la bolsa no está llena cuando la aplicación ECOVACS HOME lo indica, puede volver a ponerla en su lugar.
		Comprueba si el depósito de polvo está lleno y provoca un atasco.	Limpie el depósito de polvo según se indica en la sección 【MANTENIMIENTO PERIÓDICO】.
		Si se han descartado las posibles causas anteriores, los componentes de la estación puede presentar algún defecto.	Póngase en contacto con el servicio de atención al cliente para obtener ayuda.

N.º	Problema	Causa posible	Solución
12	Autovaciado completado correctamente	La estación detecta una reducción en la eficiencia de vaciado.	Sustituya la bolsa de limpieza siguiendo las instrucciones de la sección【MANTENIMIENTO PERIÓDICO】y cierre el depósito de recolección de polvo. Si la bolsa no está llena cuando la aplicación ECOVACS HOME lo indica, puede volver a ponerla en su lugar.
		La salida del contenedor de polvo está bloqueada con cuerpos extraños.	Retire el contenedor de polvo y extraiga los cuerpos extraños de la salida.
13	La parte interior del depósito de recolección de polvo está sucia.	Las partículas finas pasan a través de la bolsa de polvo y se acumulan en el interior de la cabina de recogida de polvo.	Limpie la parte interior del depósito de recolección de polvo.
		La bolsa de polvo está rota.	Compruebe y sustituya la bolsa de polvo.
		La bolsa de polvo no está adecuadamente instalada.	Instale la bolsa de polvo correctamente.
		La tapa del depósito de recolección de polvo no está cerrada.	Compruebe si la tapa del depósito de recolección de polvo está bien cerrada.
14	Se producen fugas de polvo durante el funcionamiento del DEEBOT.	La salida del contenedor de polvo está bloqueada con cuerpos extraños.	Retire el contenedor de polvo y extraiga los cuerpos extraños de la salida.
15	El rodillo de la fregona no gira.	La fregona de rodillo no está correctamente instalada.	Instale la fregona de rodillo correctamente de acuerdo con la sección【MANTENIMIENTO PERIÓDICO】.
		La fregona de rodillo está bloqueada por objetos extraños.	Limpie e instale la mopa de rodillo correctamente de acuerdo con la sección【MANTENIMIENTO PERIÓDICO】.
16	La rueda motriz está atascada.	La rueda motriz está enredada o atascada debido a objetos extraños.	Gire y presione la rueda motriz para comprobar si hay algún enredo u obstrucción por objetos extraños. Si encuentra algún objeto extraño, límpielo inmediatamente. Si el problema persiste, póngase en contacto con el servicio de atención al cliente.

N.º	Problema	Causa posible	Solución
17	La bandeja de lavado de la fregona está llena de agua y no se puede vaciar. Un mensaje de voz informa del mal funcionamiento de la bandeja de lavado de la fregona.	El depósito de agua sucia no está adecuadamente instalado.	Presione ligeramente para asegurarse de que el depósito de agua sucia está adecuadamente instalado.
		Los tapones de sellado del depósito de agua sucia no están correctamente instalados.	Asegúrese de comprobar que los dos tapones de sellado están correctamente instalados.
		La bandeja de lavado de la fregona no está instalada correctamente.	Compruebe y asegúrese de que la bandeja de lavado de la fregona esté correctamente instalada.
		La bandeja de lavado de la fregona está sucia.	Desmonte y lave con agua la base de la bandeja de lavado de la fregona.
		Compruebe si la bola flotante se atasca cuando no hay agua en la base de la bandeja de lavado de la fregona.	Saque la bandeja de lavado de la fregona para volver a colocar la bola flotante en su sitio.
		La estación OMNI no puede drenar el agua normalmente.	Coloque el DEEBOT en la estación. Después de asegurarse de que se está cargando, pulse dos veces ⏻ . Si el problema persiste, póngase en contacto con el servicio de atención al cliente para obtener ayuda.
		La boca de succión del bandeja de lavado de la fregona está bloqueada con cuerpos extraños.	Asegúrese de que no existen objetos extraños en la boca de succión del bandeja de lavado de la fregona.
		La alerta de voz persiste después de intentar todas las soluciones anteriores.	Apague y encienda la estación. Si el problema persiste, póngase en contacto con el servicio de atención al cliente.
18	Fallo en la caja de agua sucia o lavado automático frecuente.	La caja de agua sucia está excesivamente cargada de polvo.	Retire y vacíe el depósito de agua sucia, enjuáguelo y vuelva a instalarlo. Si el problema persiste, póngase en contacto con el servicio de atención al cliente.
		La bandeja de goteo está excesivamente llena de polvo.	Retire y vacíe la bandeja de goteo, enjuáguela y vuelva a instalarla. Si el problema persiste, póngase en contacto con el servicio de atención al cliente.

ESPECIFICACIONES TÉCNICAS

Modelo	**DEX62**
Entrada nominal	20 V ⎓ 2 A
Tiempo de carga	Unas 3,5 h
Modelo de estación	**CH2497F**
Entrada nominal	220-240 V ~ 50-60 Hz
Salida nominal	20 V ⎓ 2 A
Corriente de entrada nominal (En carga)	0,5 A
Potencia (vaciado)	650 W
Encendido (mopa de lavado con agua caliente)	1650 W
Bandas de frecuencia	2400 - 2483,5 MHz
Estado en espera con funciones de red	Menos de 2,00 W

La potencia de salida del módulo inalámbrico es inferior a 100 mW.
Sobre la base de los requisitos del producto (funcionalidad y experiencia del usuario), nuestros productos utilizan una arquitectura de aparato de consumo no ultrabajo, por lo que no hay modo apagado ni modo de espera. Cuando el aparato está completamente cargado, entra en modo de espera de red en 20 minutos. La potencia del modo de espera en red es de 1,9 W.
Nota: Las especificaciones técnicas y de diseño pueden cambiar con la intención de mejorar continuamente el producto.
Descubra más accesorios en https://www.ecovacs.com.

Obtenga la versión completa de la guía del usuario

Utilice la cámara del móvil para escanear el código QR y obtener la guía del usuario.

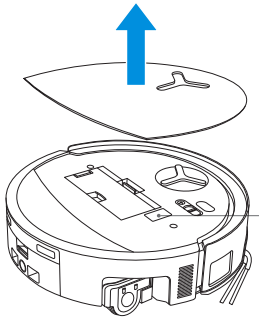

Utilice la cámara del móvil para escanear el código QR y obtener la guía del usuario.

Ecovacs Home Service Robotics Co., Ltd.
No.518 Songwei Road, Wusongjiang Industry Park, Guoxiang Street,
Wuzhong District, Suzhou, Jiangsu, China.

451-2515-1803